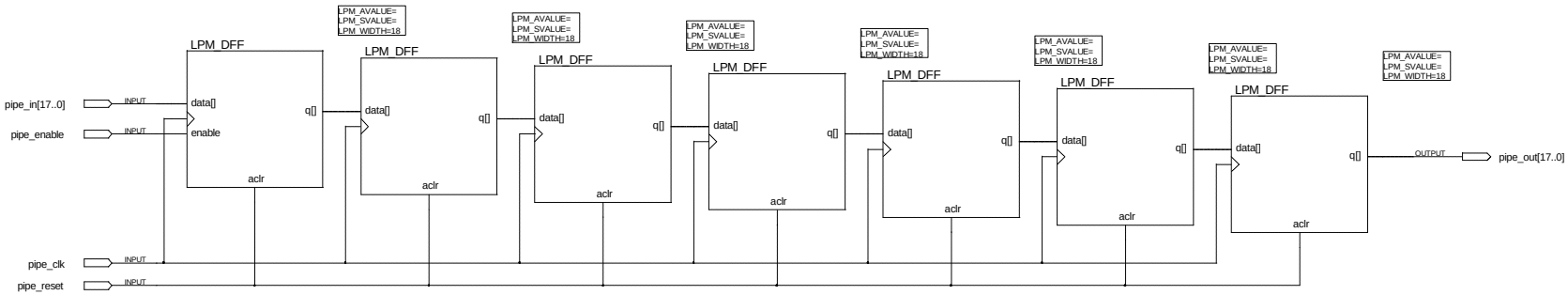
pipe_in[17..0]
INPUT
pipe_enable
INPUT
pipe_clk
INPUT
pipe_reset
INPUT
LPM_DFF
data[]
enable
q[]
aclr
LPM_AVALUE=
LPM_SVALUE=
LPM_WIDTH=18
OUTPUT
pipe_out[17..0]