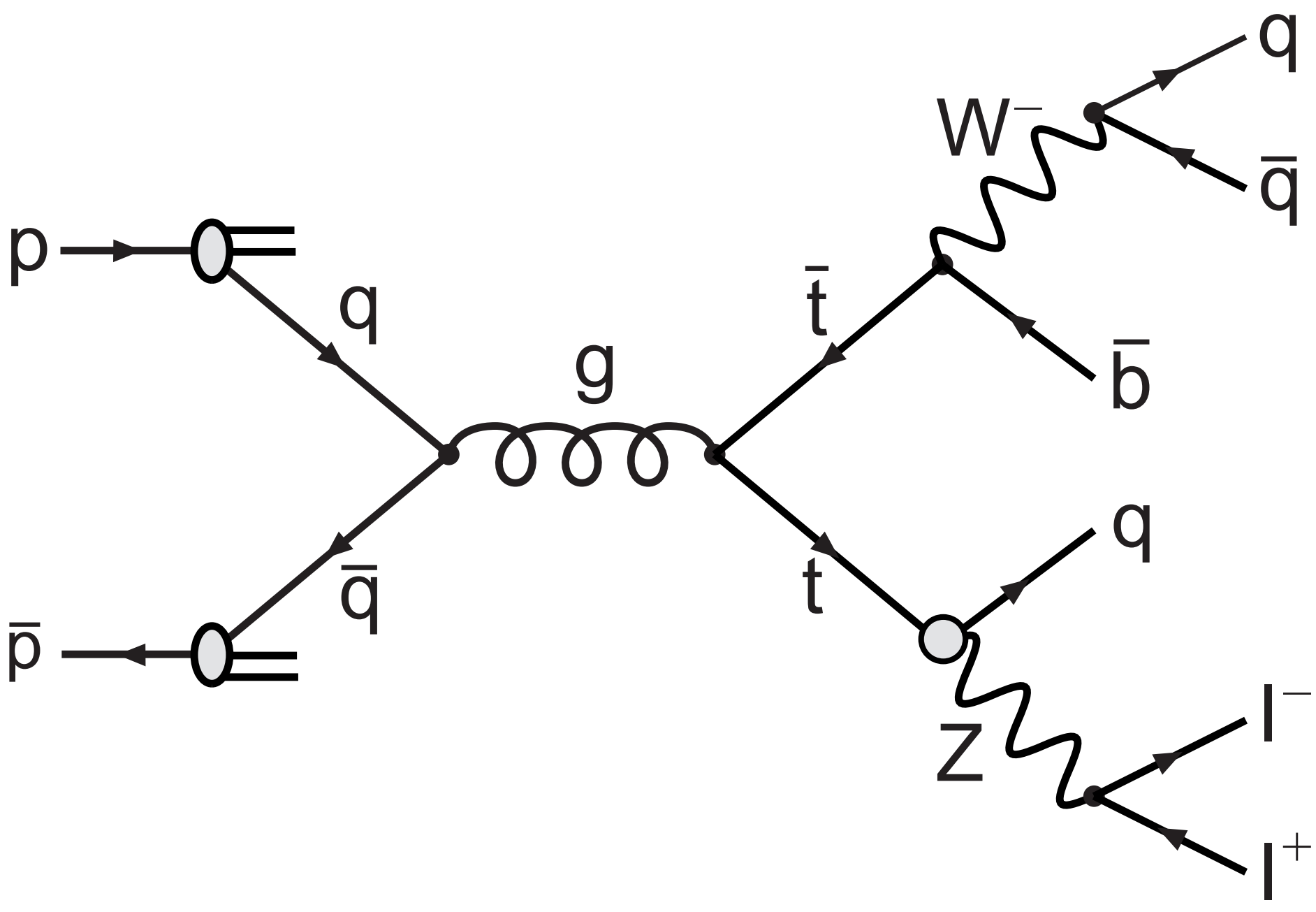
p
q
g
$\bar{q}$
$\bar{p}$
$\bar{t}$
W^-
q
$\bar{q}$
$\bar{b}$
t
q
Z
l^-
l^+