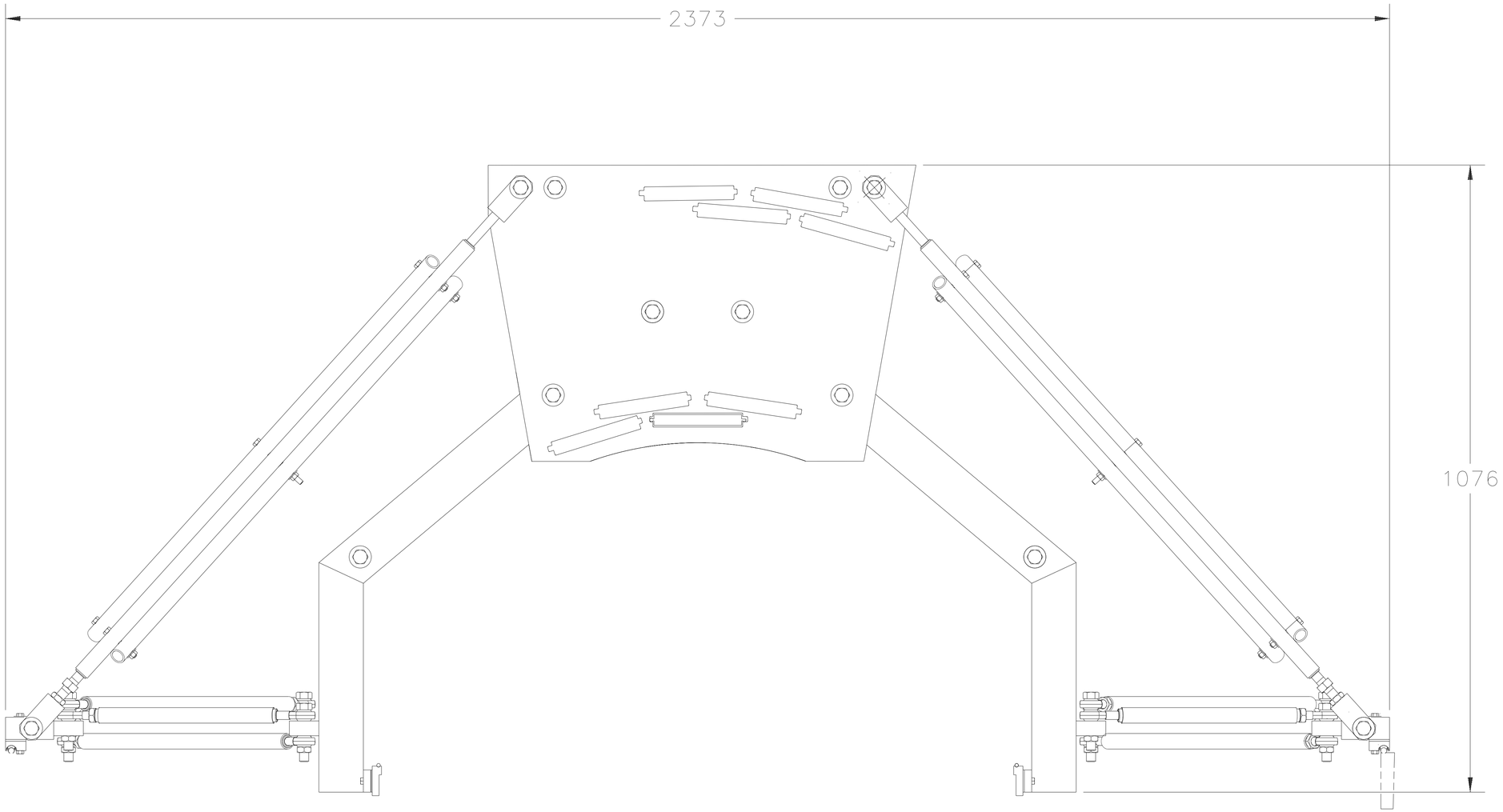
2373
1076